Монтажная схема

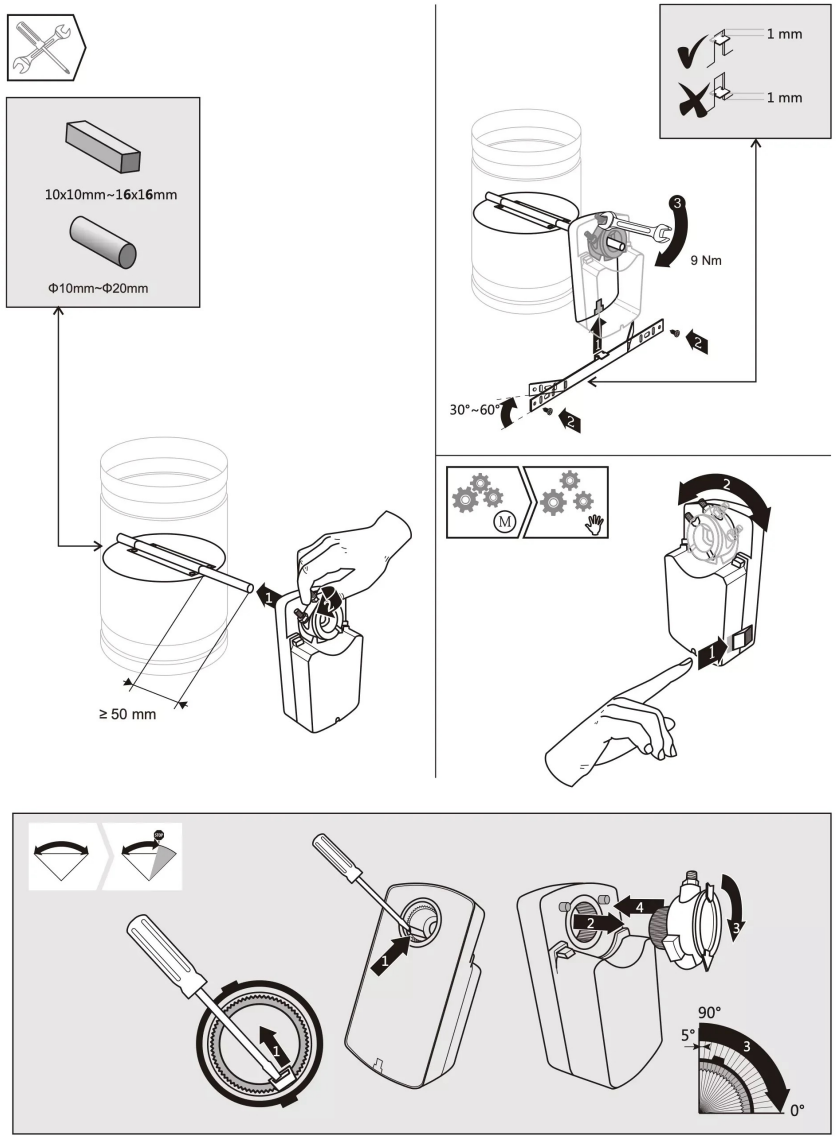

Технический паспорт
DA16MQU230-D/DS

Электропривод воздушный ускоренного срабатывания без возвратной пружины.

Используется в воздушных клапанах систем ОВК

Выходной крутящий момент: 16Nm
Время срабатывания мотора: ≤ 16сек.
Номинальное напряжение: AC 100-240V
Управление: (D) - Откр./Закр, **(DS)** - 2-х/3-х позиционное
Вспомогательные переключатели: Модель (**D**) - Нет , Модель (**DS**) - 2-SPDT

⚠ Оповещение по безопасности

1. Привод нельзя использовать в другой области, кроме указанной области применения, особенно в самолетах.
2. Корпус исполнительного устройства может вскрываться только производителем. Он не содержит компонентов, которые пользователь мог бы заменить или отремонтировать.
3. Устройство содержит электрические и электронные компоненты, и его нельзя утилизировать как бытовые отходы. Необходимо соблюдать все действующие местные правила и требования.

Размеры привода (мм)

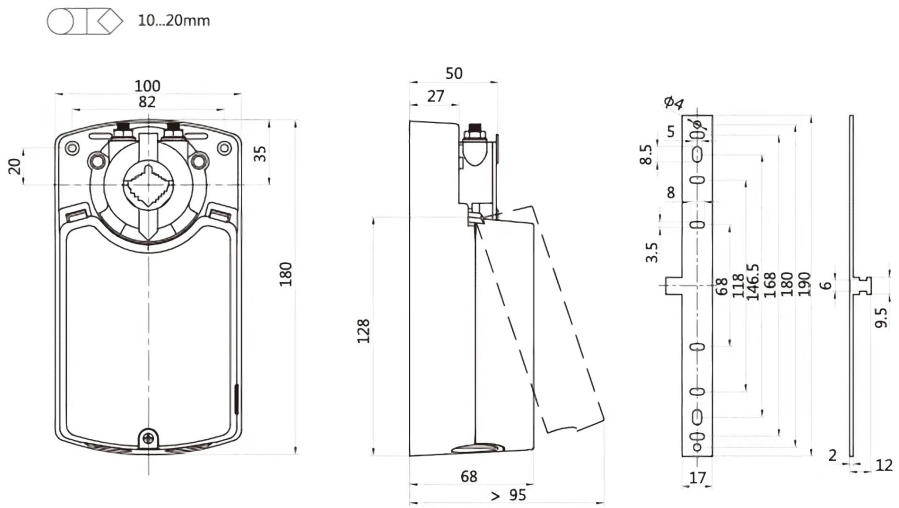

Схема подключения

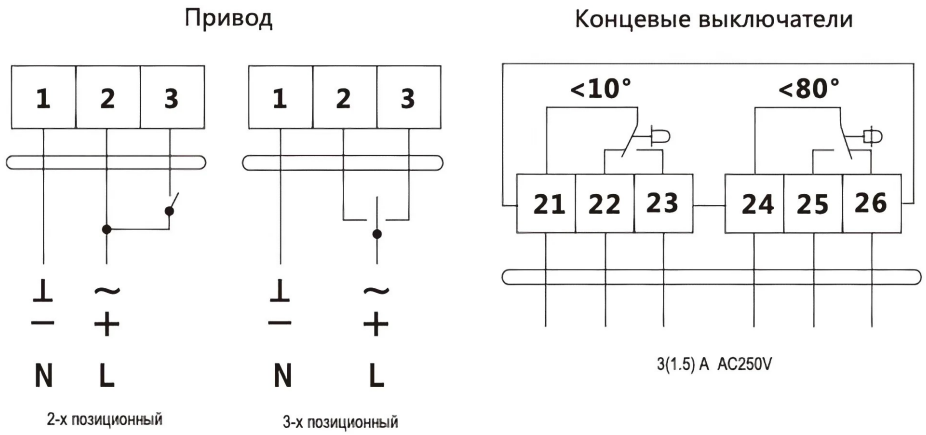

Электрические параметры	
Номинальное напряжение:	AC 100-240V 50/60Hz
Диапазон номинального напряжения:	AC85...265V
Потребляемая мощность:	12Вт в режиме работы, 1.0Вт в режиме ожидания
Сечение провода:	0.5мм^2
Функциональные параметры	
Спецификация терминала:	Макс. 2.0 мм^2
Крутящий момент:	16 Нм
Площадь заслонки:	3 м^2
Направление вращения:	Выставляется вручную
Ручное управление:	Редуктор выводится из зацепления при помощи кнопки с самовозвратом
Угол поворота:	Макс. 90°
Время срабатывания:	≤ 16 сек. (90°)
Уровень шума:	65 Дб
Индикация положения:	Механическая
Условия эксплуатации	
Класс защиты:	II (двойная изоляция)
Степень защиты:	IP54
Температура окружающей среды:	-20...+50°C / IEC 721-3-3
Температура хранения:	-30...+80°C / IEC 721-3-2
Тест на влажность:	95% отн.влажности, без конденсата (EN 60730-1)
Размеры и вес	
Габаритные размеры:	Смотрите схему ниже
Размер вала:	≥ 50 мм
Диаметр вала:	○ 10...20 мм | ▫ 10x10...16x16 мм
Вес:	≤ 1.2 кг