## Монтажная схема

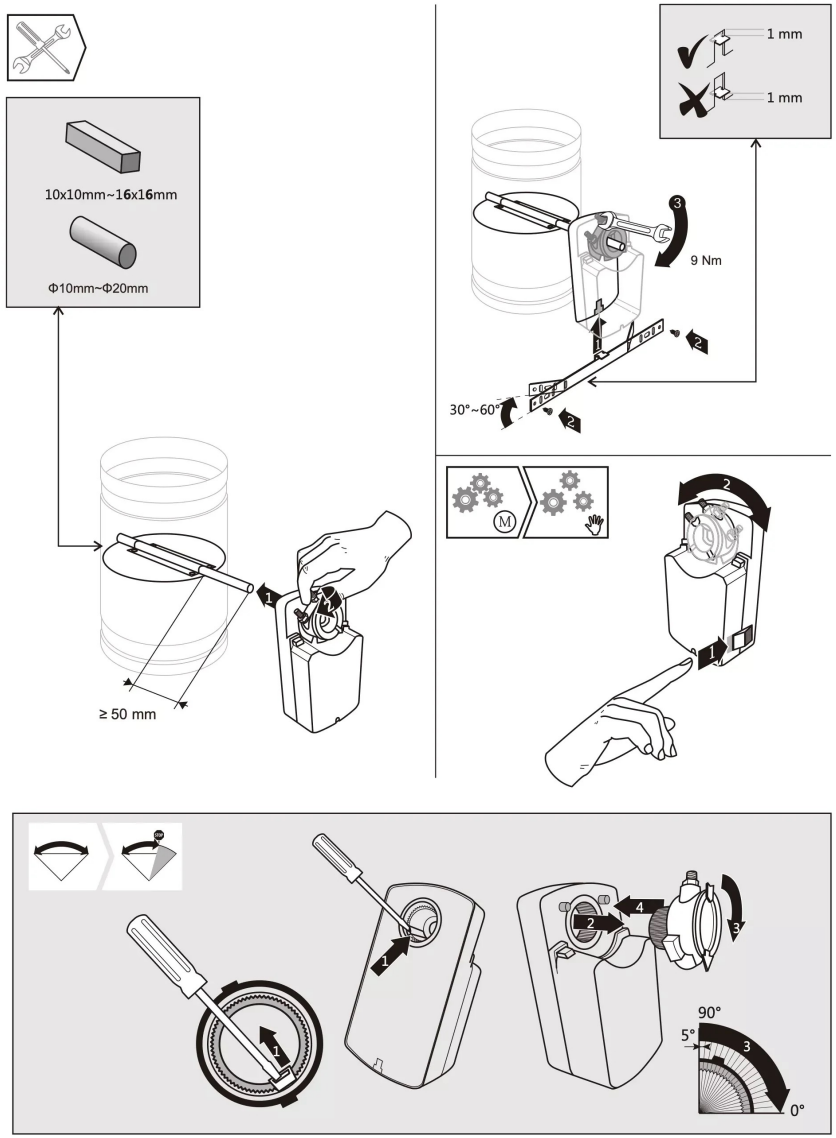


# Технический паспорт

# DA16MQU24-A/AS

## Электропривод воздушный ускоренного срабатывания без возвратной пружины.

Используется в воздушных клапанах систем ОВК

**Выходной крутящий момент:** 16Nm
**Время срабатывания мотора:** ≤ 16сек.
**Номинальное напряжение:** AC/DC 24V
**Управление:** 0(2)...10VDC/0(4)...20mA
**Сигнал обратной связи :** 0(2)...10VDC/0(4)...20mA
**AS** включает в себя 2 вспомогательных переключателя

### ⚠ Оповещение по безопасности

1. Привод нельзя использовать в другой области, кроме указанной области применения, особенно в самолетах.
2. Корпус исполнительного устройства может вскрываться только производителем. Он не содержит компонентов, которые пользователь мог бы заменить или отремонтировать.
3. Устройство содержит электрические и электронные компоненты, и его нельзя утилизировать как бытовые отходы. Необходимо соблюдать все действующие местные правила и требования.

# Размеры привода (мм)

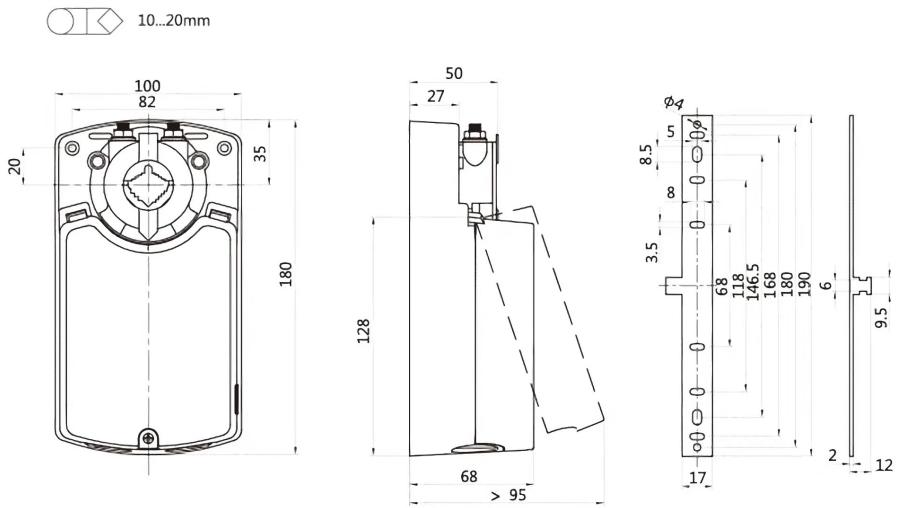


# Схема подключения

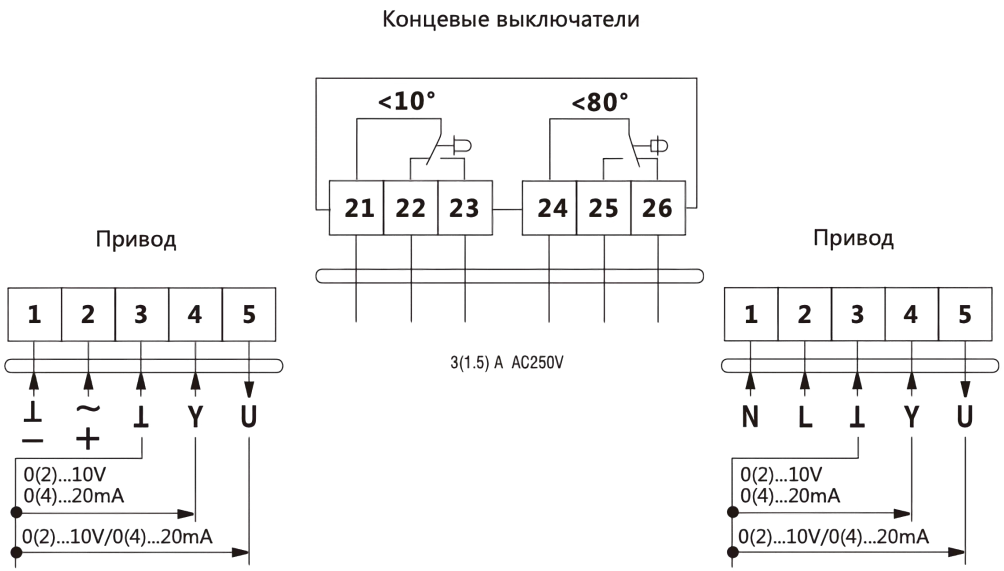


| | |
|---|---|
| **Электрические параметры** | |
| **Номинальное напряжение:** | AC/DC 24V 50/60Hz |
| **Диапазон номинального напряжения:** | AC/DC 19.2...28.8V |
| **Потребляемая мощность:** | 12Вт в режиме работы, 0.8Вт в режиме ожидания |
| **Сечение провода:** | 0.5мм$^2$ |
| **Функциональные параметры** | |
| **Спецификация терминала:** | Макс. 2.0 мм$^2$ |
| **Крутящий момент:** | 16 Нм |
| **Площадь заслонки:** | 3 м$^2$ |
| **Направление вращения:** | Выставляется вручную |
| **Ручное управление:** | Редуктор выводится из зацепления при помощи кнопки с самовозвратом |
| **Угол поворота:** | Макс. 90$^o$ |
| **Время срабатывания:** | ≤ 16 сек. (90$^o$) |
| **Уровень шума:** | 65 Дб |
| **Индикация положения:** | Механическая |
| **Условия эксплуатации** | |
| **Класс защиты:** | III(Безопасное низкое напряжение) |
| **Степень защиты:** | IP54 |
| **Температура окружающей среды:** | -20...+50°C / IEC 721-3-3 |
| **Температура хранения:** | -30...+80°C / IEC 721-3-2 |
| **Тест на влажность:** | 95% отн.влажности, без конденсата (EN 60730-1) |
| **Размеры и вес** | |
| **Габаритные размеры:** | Смотрите схему |
| **Размер вала:** | ≥ 50 мм |
| **Диаметр вала:** | ○ 10...20 мм \| ▫ 10x10...16x16 мм |
| **Вес:** | ≤ 1.2 кг |