Монтажная схема

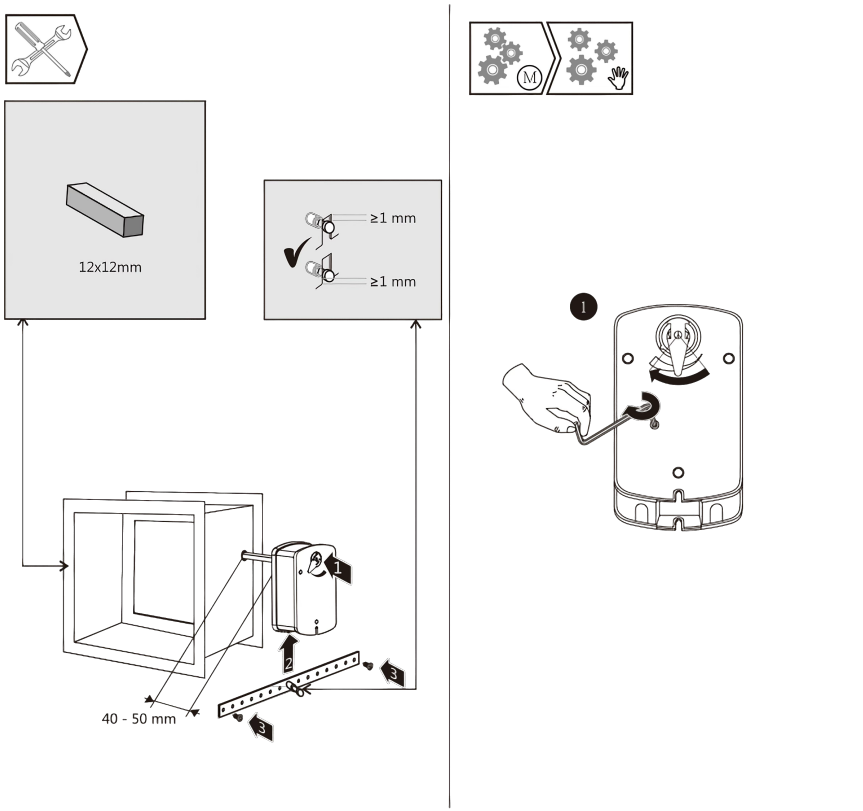

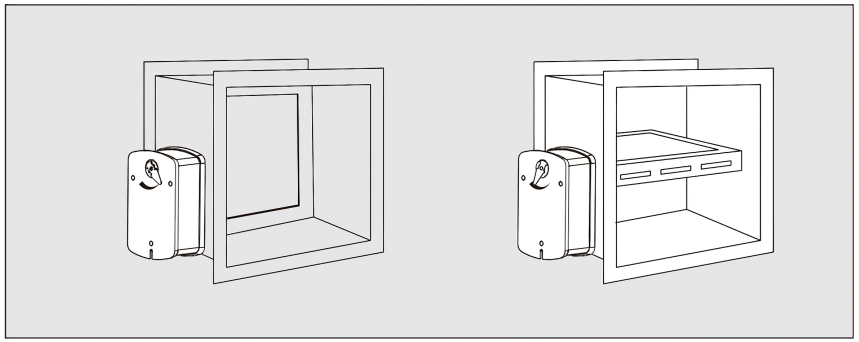

Технический паспорт
SA15MU230-DS/DST

Электропривод для клапанов дымоудаления.

Специальная противопожарная система дымоудаления

Выходной крутящий момент: 15Nm
Номинальное напряжение: AC 100-240V
Управление: Открыто/Закрыто
Включает в себя 2 вспомогательных переключателя
DST включает в себя термодатчик (72°C)

⚠ Оповещение по безопасности

1. Привод нельзя использовать в другой области, кроме указанной области применения, особенно в самолетах.
2. Корпус исполнительного устройства может вскрываться только производителем. Он не содержит компонентов, которые пользователь мог бы заменить или отремонтировать.
3. Устройство содержит электрические и электронные компоненты, и его нельзя утилизировать как бытовые отходы. Необходимо соблюдать все действующие местные правила и требования.

Размеры привода (мм)

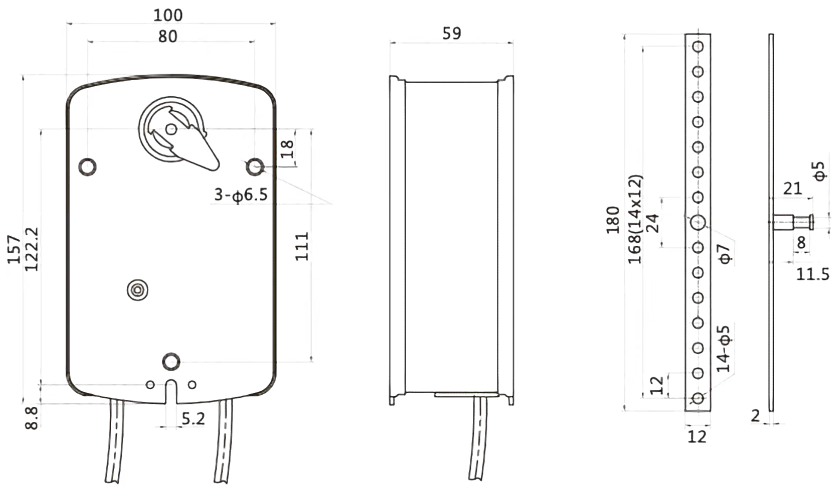

Схема подключения

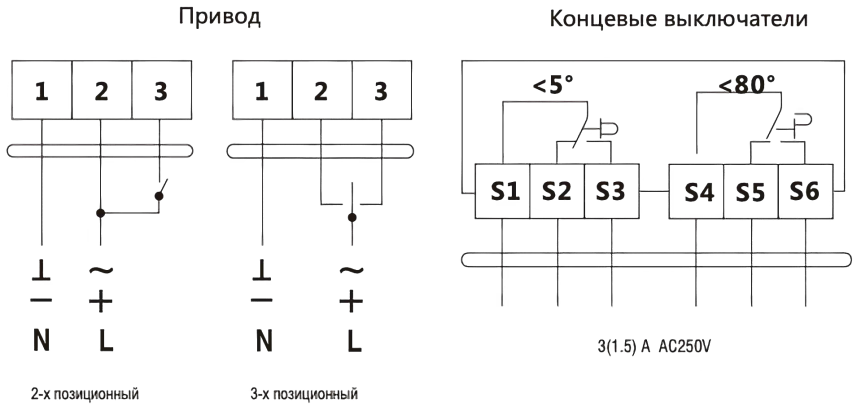

Термодатчик **SAF72**

Термодатчик SAF72 включает в себя и Датчик температуры окружающей среды(TS1) и Канальный датчик(TS2).
TS1 срабатывает, когда температура окружающей среды превышает 72 °C.
TS2 срабатывает, когда температура в канале превышает 72 °C.

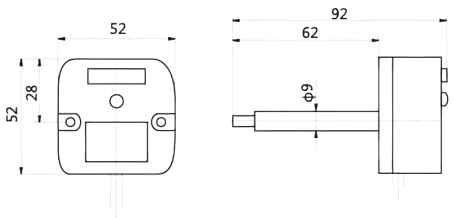

Электрические параметры	
Номинальное напряжение:	AC 100-240V 50/60Hz
Диапазон номинального напряжения:	AC85...265V
Потребляемая мощность:	5Вт в режиме работы, 1Вт в режиме ожидания
Сечение провода:	0.5мм^2
Функциональные параметры	
Крутящий момент:	15 Нм
Площадь заслонки:	3 м^2
Направление вращения:	Выбирается установкой Лево/Право
Ручное управление:	Да
Угол поворота:	Макс. 95º
Время срабатывания:	Мотор ≤ 30 сек.
Уровень шума:	45 Дб
Индикация положения:	Механическая
Условия эксплуатации	
Класс защиты:	II (двойная изоляция)
Степень защиты:	IP54
Температура окружающей среды:	-20...+50°C / IEC 721-3-3
Температура хранения:	-30...+80°C / IEC 721-3-2
Тест на влажность:	95% отн.влажности, без конденсата (EN 60730-1)
Размеры и вес	
Габаритные размеры:	Смотрите схему
Размер вала:	≤ 50 мм
Диаметр вала:	12X12mm ▫ квадратный, возможно предоставление втулки 8X8, 10X10
Вес:	≤ 1.8 кг